SPRĘŻARKA TECUMSEH TAG2513Z TZ

ZASTOSOWANIE NISKOTEMPERATUROWE LBP 50HZ
R404A/R507/R452A/R448A/R449A

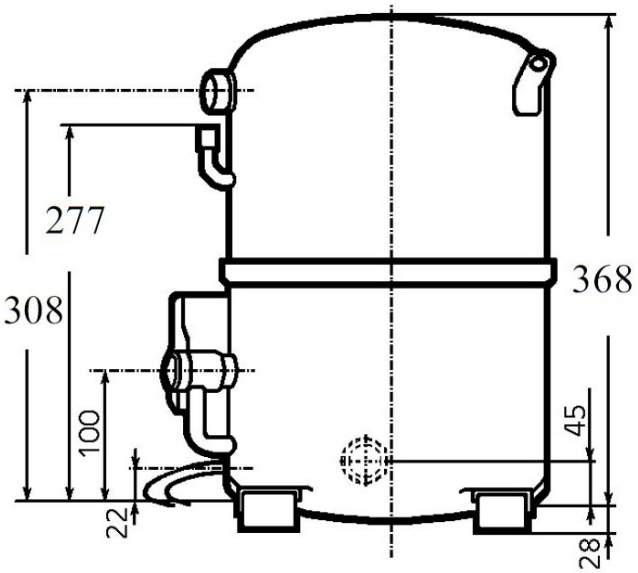

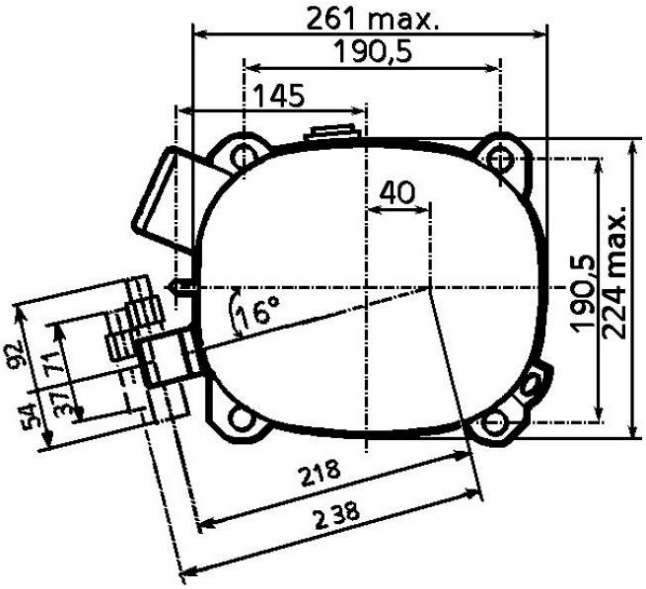

PRZYŁĄCZA Ø MM: SSANIE = 22,2(7/8”); TŁOCZENIE = 15,9(5/8”); SERWIS = 6,35(1/4”)

MODEL	WYDAJNOŚĆ DLA CZYNNIKA R404A/R507						
	TEMPERATURA ODPAROWANIA						
	CECOMAF -25°C	-35°C	-30°C	-23,3°C	-20°C	-15°C	-10°C
	W	W	W	W	W	W	W
TAG2513Z TZ	2087	-	1758	3198	4075	5616	7465

TEMPERATURA SKRAPLANIA: 55°C

MODEL	POJEMNOŚĆ [CM³]	ZASILANIE [V]	TYP SILNIKA	RODZAJ ROZRUCHU	LRA [A]	OLEJ		WAGA NETTO [KG]
						RODZAJ	ILOŚĆ [ML]	
TAG2513Z TZ	100,7	400	3PHASE	HST	42/43	POE32	1760	44,0

LRA – PRĄD ROZRUCHU
3PHASE – SILNIK TRÓJFAZOWY
HST – WYSOKI MOMENT ROZRUCHOWY SILNIKA, MOŻLIWA PRACA Z ZAWOREM ROZPRĘŻNYM LUB KAPILARĄ