# SPRĘŻARKA TECUMSEH TAG2516Z TZ

## ZASTOSOWANIE NISKOTEMPERATUROWE LBP 50HZ
## R404A/R507/R452A/R448A/R449A

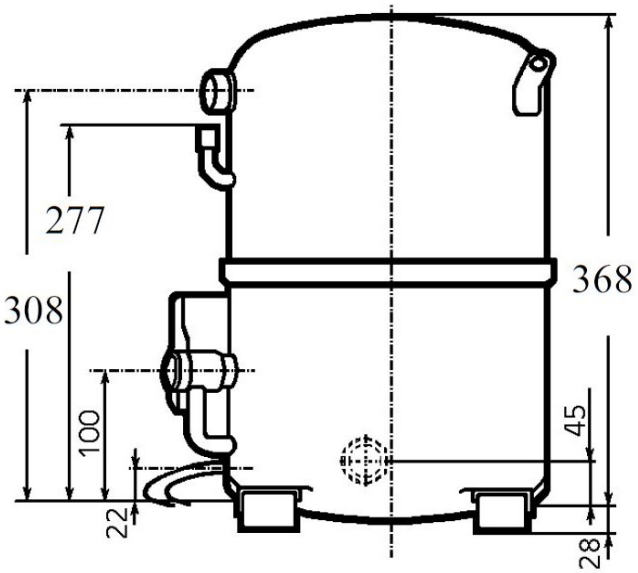


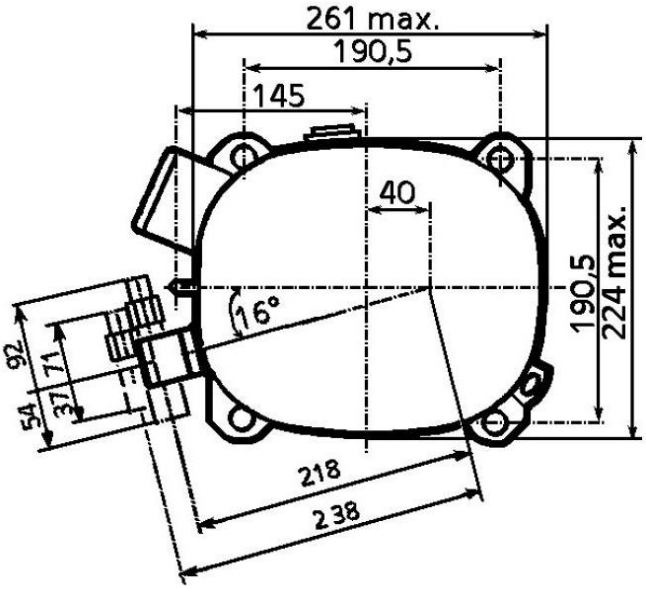


**PRZYŁĄCZA Ø MM: SSANIE = 22,2(7/8”); TŁOCZENIE = 15,9(5/8”); SERWIS = 6,35(1/4”)**

| MODEL | WYDAJNOŚĆ DLA CZYNNIKA R404A/R507 | | | | | | |
|---|---|---|---|---|---|---|---|
| | TEMPERATURA ODPAROWANIA | | | | | | |
| | CECOMAF -25°C | -35°C | -30°C | -23,3°C | -20°C | -15°C | -10°C |
| | W | W | W | W | W | W | W |
| **TAG2516Z TZ** | 2598 | - | 2320 | 3927 | 4895 | 6580 | 8585 |

TEMPERATURA SKRAPLANIA: 55°C

| MODEL | POJEMNOŚĆ [CM³] | ZASILANIE [V] | TYP SILNIKA | RODZAJ ROZRUCHU | LRA [A] | OLEJ | | WAGA NETTO [KG] |
|---|---|---|---|---|---|---|---|---|
| | | | | | | RODZAJ | ILOŚĆ [ML] | |
| **TAG2516Z TZ** | 112,5 | 400 | 3PHASE | HST | 42/42 | POE32 | 1760 | 43,0 |

LRA – PRĄD ROZRUCHU
3PHASE – SILNIK TRÓJFAZOWY
HST – WYSOKI MOMENT ROZRUCHOWY SILNIKA, MOŻLIWA PRACA Z ZAWOREM ROZPRĘŻNYM LUB KAPILARĄ